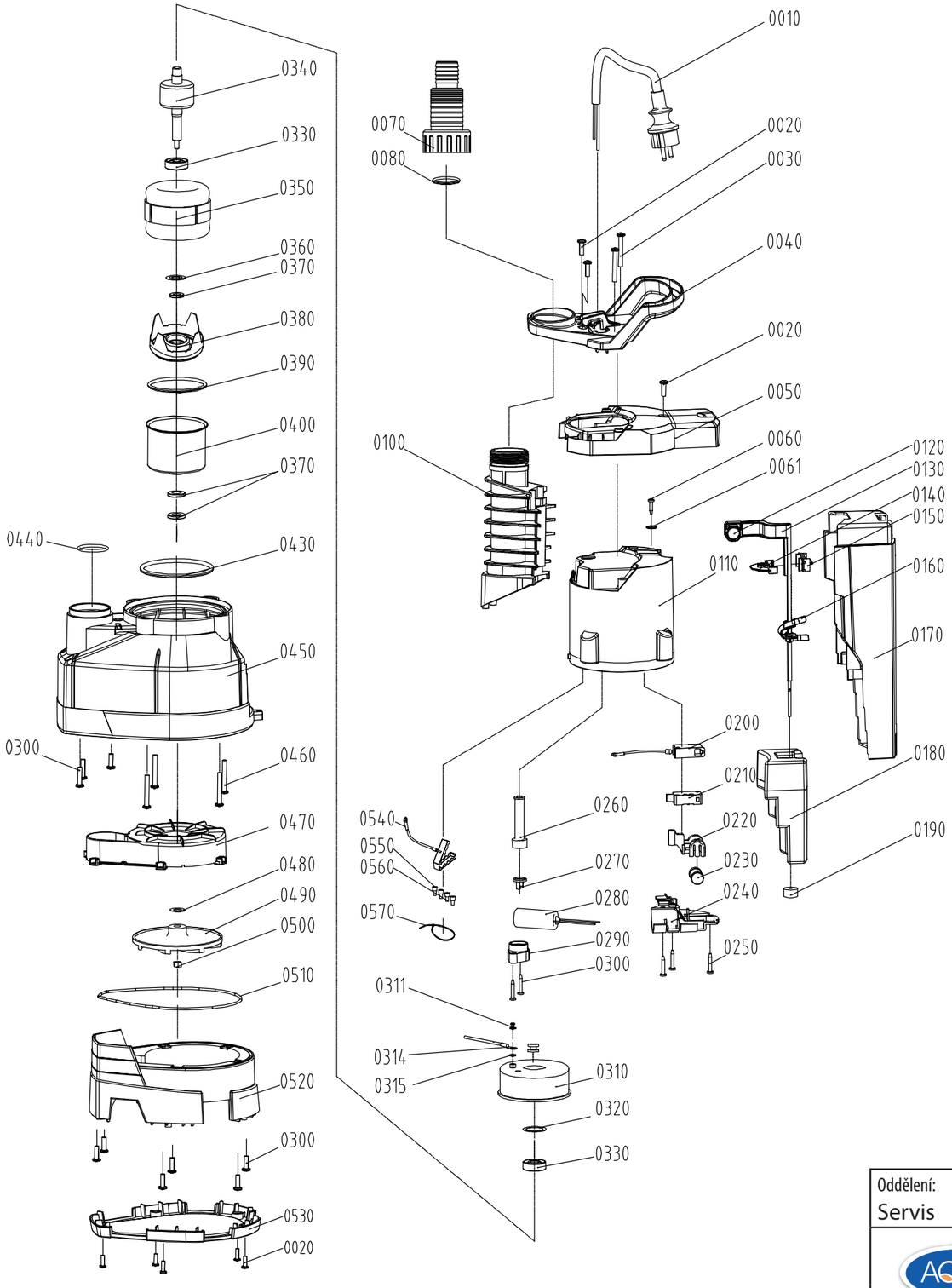

Seriové č. Serial no.	Kód výrobce Manufact. code	Č. výrobce Manufact. no.	Název součásti Part name	Počet Quantity	Jednotka Unit
0010	253001755	JHCT087.01.001	Napájecí kabel (Power cord)	1	ks
0020	207000066		Samořezný šroub s křížovou hlavou (Cross head tapping screw)	8	ks
0030	207000053		Samořezný šroub s křížovou hlavou (Cross head tapping screw)	2	ks
0040	201000062	JHCT002.02.042	Rukojeť (Handle)	1	ks
0050	201000622	JHCT011.01.019	Krycí deska (Cover plate)	1	ks
0060	206000173	JHCT078.02.021	Zakázkové samořezné šrouby (Custom tapping screws)	1	ks
0061	208000324	JHCT051.01.079	Těsnicí kroužek / O-kroužek (O-ring)	1	ks
0070	201003544	JHCT027.03.001	Výstupní konektor (Output connector)	1	ks
0080	208000286	JHCT051.01.006	Těsnicí kroužek / O-kroužek (O-ring)	1	ks
0100	201003556	JHCT027.03.024	Výstupní konektor (Output connector)	1	ks
0110	201000164	JHCT003.01.038	Zadní těleso čerpadla (Rear pump housing)	1	ks
0120	209000875	JHBZ007.01.020	Blok spínače (Switch Block)	1	ks
0200	209000112	JHCT041.05.014	Uzemňovací komponent (Rack earth component)	1	ks
0210	209000365	JHBZ007.01.017	Díly mikrospínače (Microswitch parts)	1	ks
0220	201001547	JHCT058.01.009	Držák rukojeti (Handle support)	1	ks
0230	214000005	JHCT097.01.001	Magnet (Magnet)	2	ks
0240	201001487	JHCT055.01.050	Blok (Block)	1	ks
0250	206000143	JHCT078.02.008	Zakázkový samořezný šroub (Customization tapping screw)	3	ks
0260	208000226	JHCT052.01.033	Kabelová bužírka / plášť kabelu (Cable sheath)	1	ks
0270	201004095	JHCT056.02.005	Držák kabelu (Cable retainer)	1	ks
0280	209000661	JHCT084.01.025	Kondenzátor (Capacitor)	1	ks
0290	201001458	JHCT055.01.010	Blok zámku kabelu (Cable lock block)	1	ks
0300	207000065		Samořezný šroub s křížovou hlavou (Cross head tapping screw)	11	ks
0310	203000285	JHBZ031.02.016	Zadní kovový kryt (Metal plate rear cover component)	1	ks
0311	207000236		Šroubová součást (Screw component)	1	ks
0314	310000006	JHCT086.01.001	Vodič (Conducting wire)	0.25	m
0313	204000185	JHCT041.02.027	Konektor Amphenol (Amphenol connector)	1	ks
0315	207000503		Vnější vroubkovaná podložka (External serrated lock washer)	1	ks
0320	204000090	JHCT038.01.001	Vlnitá těsnicí podložka (Corrugated gasket)	1	ks
0330	207000540		Ložisko (Bearing)	2	ks
0340	252000035		Rotor (Rotor)	1	ks
0350	251000017		Stator (Stator)	1	ks
0360	204000100	JHCT038.02.023	Těsnění (Gasket)	1	ks
0370	208000600	JHCT051.02.002	Kostrový těsnicí kroužek (Skeleton seal ring)	3	ks
0380	203000263	JHCT042.01.006	Přední pouzdro (Front bushing)	1	ks
0390	208000317	JHCT051.01.052	Těsnicí kroužek / O-kroužek (O-ring)	1	ks
0400	203000134	JHCT025.01.054	Přední kryt (Front cover)	1	ks
0430	208000290	JHCT051.01.010	Těsnicí kroužek / O-kroužek (O-ring)	1	ks
0440	208000490	JHCT051.01.302	Těsnicí kroužek / O-kroužek (O-ring)	1	ks
0450	201002010	JHBZ029.01.093	Hlavní součást tělesa čerpadla (Main pump housing component)	1	ks
0460	207000194		Samořezný šroub s křížovou hlavou (Cross head tapping screw)	4	ks
0470	201001082	JHCT036.02.009	Kryt difuzní desky (Diffusor plate cover)	1	ks
0480	204000095	JHCT038.02.005	Seřizovací podložka (Adjusting gasket)	1	ks
0490	201003764	JHCT009.03.023	Oběžné kolo (Impeller)	1	ks
0500	207000336		Matice (Nut)	1	ks
0510	208000343	JHCT051.01.107	Těsnicí kroužek / O-kroužek (O-ring)	1	ks
0520	201000437	JHCT006.02.040	Základna čerpadla (Pump base)	1	ks
0530	201000547	JHCT007.03.008	Základová deska (Base plate)	1	ks
0540	209000127	JHCT041.05.031	Uzemňovací svařovaný díl (Rack earth welding component)	1	ks
0550	209000100	JHCT041.01.001	Nylonová přítlačná krytka (Nylon secure line pressing cap)	2	ks
0560	209000101	JHCT041.01.003	Nylonová přítlačná krytka (Nylon secure line pressing cap)	3	ks
0570	201001722	JHCT085.01.001	Stahovací pásek (Tie)	1	ks
0580	212000024	JHCT105.01.001	Bílá vazelína (White vaseline)	0.012	l
0590	215000003	JHCT105.38.002	Uzemňovací značka (Grounding marker)	1	ks
0600	201003556	JHCT027.03.024	Výstupní konektor (Output connector)	1	ks

Oddělení: Servis	Technický referent: Jaroslav Inderka	Kreslil: Petr Galuška	Přezkoušel:	
AQUACUP, s.r.o. Kollárova 969 Veselí nad Moravou www.aquacup.cz		Druh dokumentu: Výkres - rozpad	Status dokumentu:	Změna: R00
		Název, doplňující název **MOBY**	Číslo dokumentu:	
			Datum vydání: 20. 8. 2025	Jazyk: cz / List: 1